ISTRUZIONI DI MONTAGGIO CASETTA COMFORT

ISTRUZIONI AGGIORNATE 2017

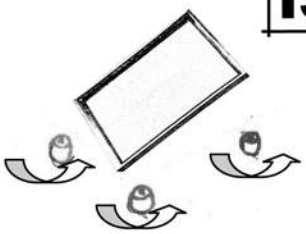

1) Avvitare i 4 piedi di plastica in dotazione alla base della casetta.

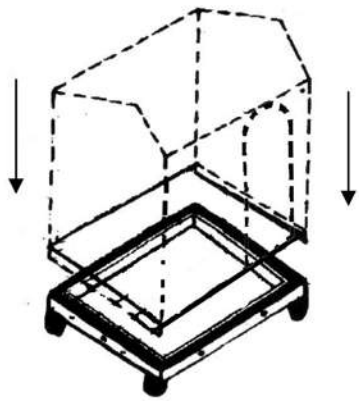

2)Appoggiare la base a terra. Quindi inserire le pareti e i frontali della casetta all' interno del telaio.

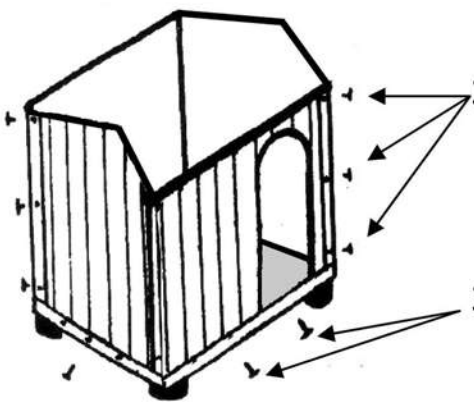

3A) Inserire i 4 angolari in dotazione:
i 2 alti nella parte frontale
i 2 corti nella parte retro, quindi avvitare usando le viti corte.

3B) Avvitare le viti lunghe nella parte inferiore della casetta.

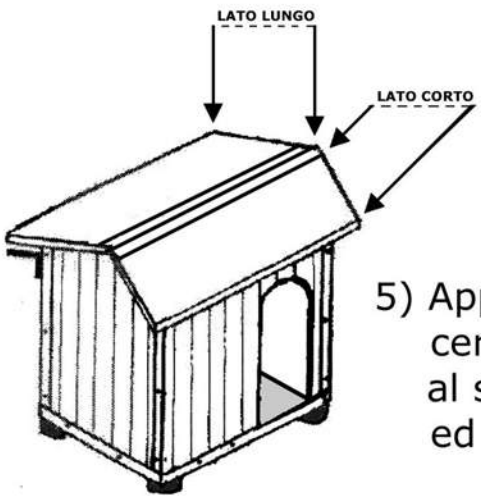

5) Appoggiare il tetto sulla casetta mantenendo le cerniere precedentemente assemblate nella parete al suo esterno, quindi centrare il tetto alla casetta ed avvitare le viti corte.

AVVERTENZA

All'interno della scatola è possibile che siano presenti dei pezzetti di stoffa colorata che servono esclusivamente a proteggere da graffi i vari componenti della cuccia durante le fasi di trasporto per cui non hanno nessuna pertinenza col montaggio della cuccia e quindi devono essere cestinati. Talvolta è anche possibile trovare una stecca di legno lunga e stretta che serve soltanto per equlibrare la scatola durante la spedizione ed anche questa deve essere cestinata.